Für Innen- und Außenuhren bis Ø 160 cm

Motor-Uhrwerk DMU 160

Modernes, selbstrichtendes Motor-Uhrwerk für Fassadenuhren bis Ø 160 cm und max. Wanddicke bis 500 mm.
Zeitsynchronisation durch DCF, GPS, MOBA*Line* und via NMI auch über LAN möglich.
Automatische Sommer- Winterzeitumstellung in unter 3 Minuten.

Dieses Uhrwerk ist in 3 verschiedenen Varianten lieferbar:

- DMU 160F: für Fronteinbau.
- DMU 160V: mit benutzerdefinierter Achslänge (max. 500 mm). Mauerdicke M bei Bestellung angeben.

© BÜRK MOBATIME GmbH - Technische Änderung vorbehalten

DMU 160 - Anwendungsmöglichkeiten

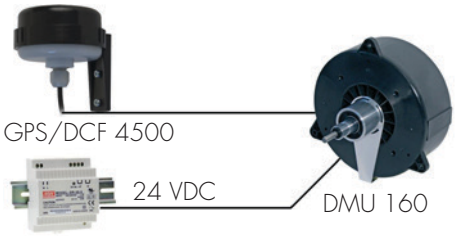

Stand-alone-Betrieb:

-Synchronisation: DCF 77 oder GPS (DCF) Zeitzone wählbar
-Speisung: 24 VDC (Option Netzspeisung 110 - 240 VAC zu 24 VDC)
Anwendungen: Gebäude mit Impulshauptuhr ohne DCF Ausgang wie z.B. Schulen, Sportanlagen, historische Gebäude

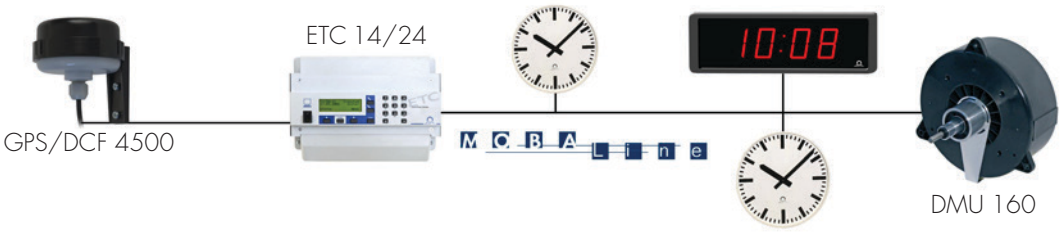

Stand-alone-Betrieb:

-Synchronisation: MOBA*Line*
-Speisung: MOBA*Line* (alternativ 24 VDC, falls nicht genügend Strom ab MOBA*Line* zur Verfügung steht)
Anwendungen: Gebäude mit bestehender MOBA*Line*-Hauptuhr wie z.B. Schulen, Sportanlagen, Bahnstationen, öffentliche Gebäude

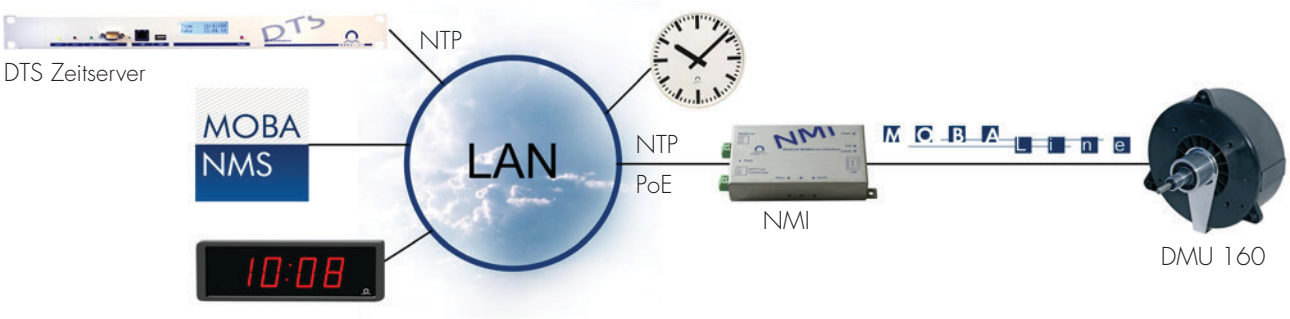

LAN/Ethernet-Netzwerk-Betrieb

-Synchronisation: via NMI vom LAN (von einem NTP-Server), Uhrwerk überwacht NMI
-Speisung: MOBA*Line* (alternativ 24 VDC, falls nicht genügend Strom ab MOBA*Line* zur Verfügung steht)
Anwendungen: Gebäude mit bestehendem Zeitserver wie z.B. Schulen, Sportanlagen, Bahnstationen, öffentliche Gebäude

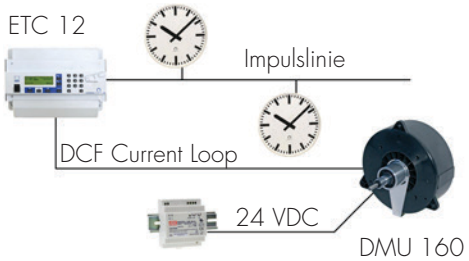

Gemischter-Betrieb

-Synchronisation: DCF Current Loop, z.B. ab Impulshauptuhr ETC 12
-Speisung: 24 VDC (Option Netzspeisung 110 - 240 VAC zu 24 VDC)
Anwendungen: Gebäude mit existierender Impulshauptuhr mit DCF-Ausgang (ETC 12/12R) wie z.B. Schulen

DMU 160 - Spezielle Features

Schnelle Richtzeit (unter 3 Minuten)

Schnelle Inbetriebnahme, keine langen Wartezeiten, bis die Uhr auf der korrekten Zeit läuft. Sie sparen Kosten.

Schnelle Sommer-/Winterzeit-Umstellung (unter 10 Sekunden)

Die Sommer-/Winterzeit-Umstellung wird praktisch nicht wahrgenommen

Betriebsart des Minutenzeigers einstellbar über DIP-Schalter (auf Anschlussboard im Uhrwerk)

Sie wählen, ob sich der Minutenzeiger kontinuierlich oder im Schrittmodus bewegen soll.

„Stand-alone"-Betrieb mit DCF- oder GPS-Empfänger möglich

Falls Sie noch keine Zeitanlage besitzen, oder die bestehende nicht passt, wählen Sie die Lösung mit einem DCF 77- oder GPS-Satellitenempfänger, und Ihre Fassadenuhr zeigt immer die korrekte Zeit an. In diesem Betriebsmodus wird die Zeitzone direkt auf der Uhr eingestellt.

Selbstrichtendes Uhrwerk

Durch die selbstrichtende Technik kein mühsames Richten der Zeiger. Einfach MOBA*Line* oder DCF anschließen und die Uhr richtet sich selbstständig auf die gestellte Lokalzeit. Sie sparen Zeit und Kosten.

© BÜRK MOBATIME GmbH - Technische Änderung vorbehalten

DMU 160 - Technische Details

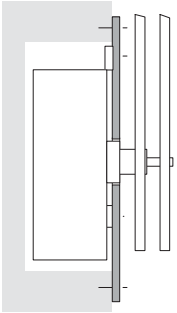

Fig. 1: Fronteinbau

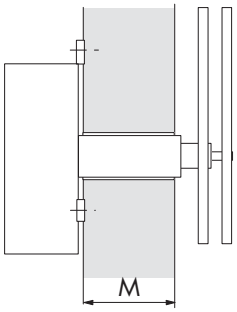

Fig. 2: Rückseitige Wandmontage

Für die rückseitige Wandmontage sind die Achsen in einer benutzerdefinierten Länge (variabel 50 - 500 mm) erhältlich. Für die Bestellung benötigen wir lediglich die Mauerdicke M.

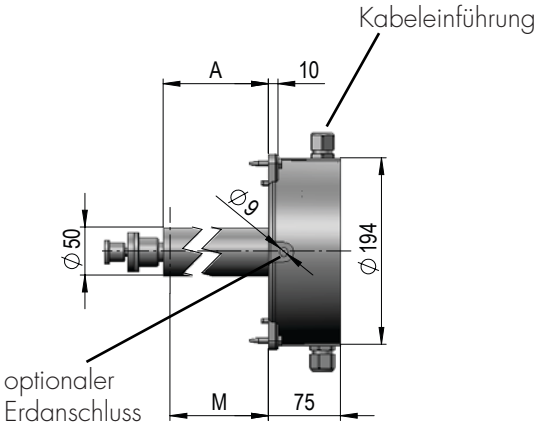

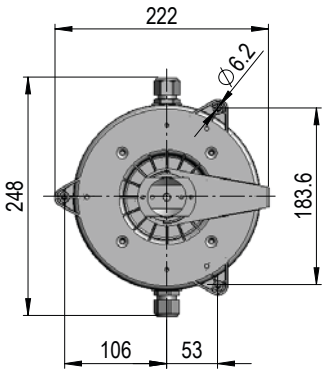

Typ	Ausführung	Mauerdicke M (mm)	Schaftlänge A (mm)	Fig.
DMU 160 F	Fronteinbau	-	5	1
DMU 160V xxx	Rückseitige Wandmontage	variabel 50 - 500	M+5	2

Technische Daten	DMU 160
Zifferblatt-Durchmesser	bis 160 cm
Synchronisation	- MOBA*Line* (Lokalzeit), (ETC, DTS, NMI...) - DCF (Current Loop, Lokalzeit, UTC +Zeitzone) (GPS/DCF 4500)
Zeitzonen-Einstellung	Wählbar via Taster, angezeigt durch Stellung der Zeiger
Speisung	24 VDC ± 20% oder MOBA*Line*
Stromaufnahme	DC-Speisung: < 100 mA @ 24 VDC MOBA*Line*: ab NMI (1 Uhrwerk) ab ETC, DTS: < 200 mA
Betriebsart Minutenzeiger	Minute, ½ Minute oder kontinuierlich (10 Sek.). Einstellung: DIP-Schalter oder via MOBA*Line*
Betriebsart Stundenzeiger	kontinuierlich
Richtzeit	Synchronisation: DCF/GPS ca. 10 Min., MOBA*Line* ca. 10 Sek. Stellzeit: < 3 Min. Sommer-/Winterzeitumstellung: < 10 Sek.
Temperaturbereich	-30 ... +70 °C
Gewicht	DMU 160F: ca. 1,6 kg; DMU 160 V 500: ca. 4 kg
Max. Wanddicke	500 mm
Durchmesser Stundenachse	20 mm
Durchmesser Minutenachse	8 mm
Drehmoment auf Minutenachse	> 500 mNm
Drehmoment auf Stundenachse	> 500 mNm
Zubehör	- Fronteinbauplatte Ø 600 mm - Einbaudose für Fronteinbau (Abmessungen: 390 x 280 x 120mm)