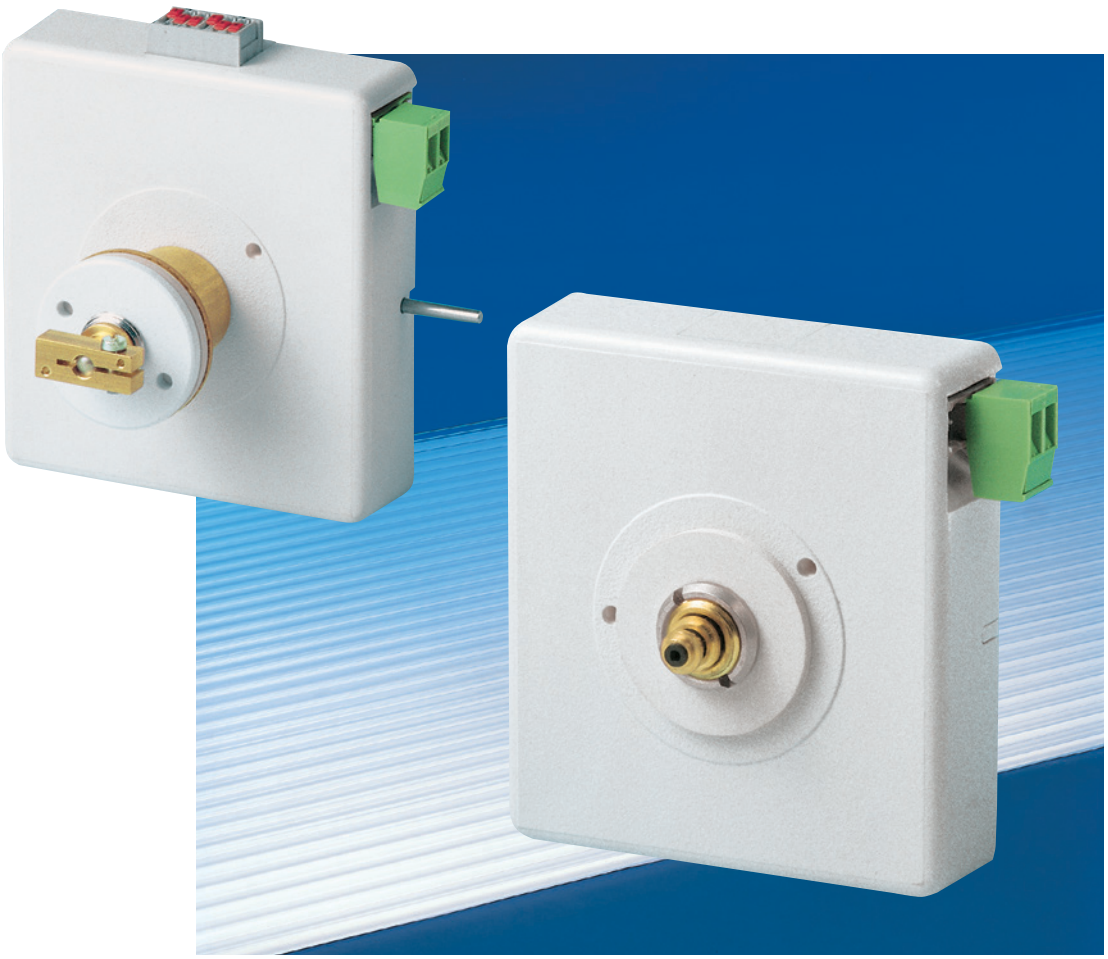

Nebenuhrwerke für Innen- und Außenuhren bis Ø 80 cm

Modellreihe NU 90 / NU 91

Moderne Industrie-Nebenuhrwerke in Flachbauweise für Innen- und Außenuhren, mit und ohne Beleuchtung, zur Anzeige von Stunden und Minuten.
Modelle NU 90k und NU 90m für Uhren mit nichttransparenten Zifferblättern und NU 90t für transparente Zifferblätter, jeweils bis Ø 80 cm und mit umschaltbarer Betriebsspannung für 12, 24, 48, 60 V =, polwechselnd.
Modelle NU 91k und NU 91m für Innenuhren mit Zifferblättern bis Ø 50 cm und Betriebsspannung 24 VDC.
Alle Modelle mit Zeigerrichtmöglichkeit, korrosionsgeschützt und wartungsfrei.

© BÜRK MOBATIME GmbH - Technische Änderung vorbehalten

Modellreihe NU 90 / NU 91

Technische Daten

Modell NU 90

Bestell-Nr	B 850 1000	B 850 2000	B 850 3000
Modell	NU 90k	NU 90m	NU 90t
A	5.8	11.8	26.5
B	9.3	15.3	30.0
C	15.8	22.3	37.0

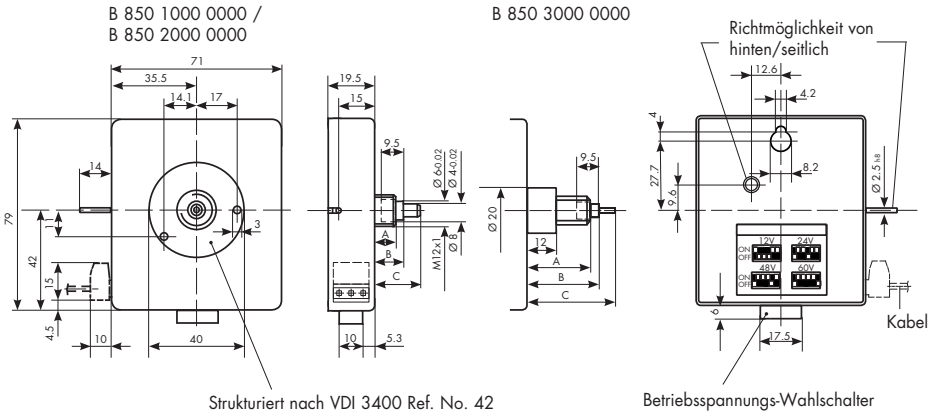

Modell NU 91

Bestell-Nr	B 850 1100	B 850 2100
Modell	NU 91k	NU 91m
A	5.8	11.8
B	9.3	15.3
C	15.8	22.3

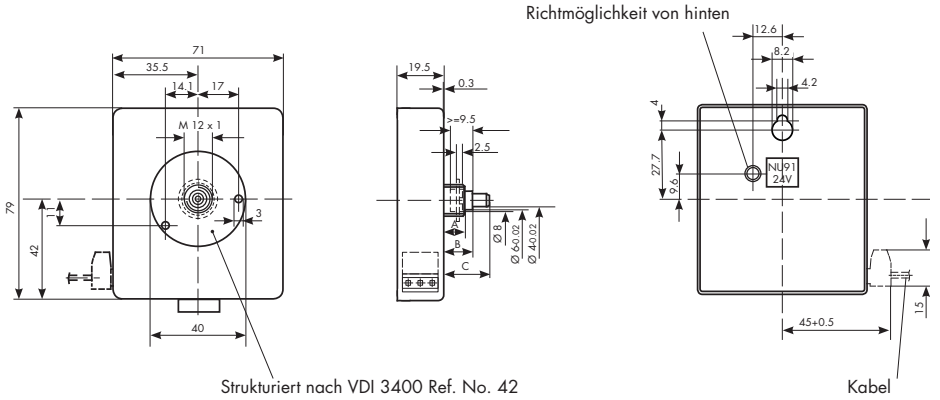

Modelle	NU 90k	NU 90m	NU 90t	NU 91k	NU 91m
Betriebsspannung U_B	Polarisierte Minutenimpulse; 12, 24, 48, 60 V= über DIP-Schalter wählbar			Polarisierte Minutenimpulse; 24 V=	
Impulsstrom I_{imp}	12 mA bei U_B =12 V=; 6 mA bei U_B =24; 48; 60 V=			6 mA bei U_B = 24 V=	
Min. Impulsdauer T_{imp}	500 ms				
Drehmoment Minuten-Welle M_m	10 Nm bei U_B = 12, 24, 48, 60 V; 0,006 Nm bei $^2/_3$ U_B			10 Nm bei U_B=24 V; 0,006 Nm bei $^2/_3$ U_B	
Haltemoment Minuten-Welle M_h	Im Uhrzeigersinn 0,02 Nm, gegen Uhrzeigersinn 0,017 Nm, jeweils U_B = 0				
Zeigerabmessungen max. (Minute)	Nach DIN 41092/3 für Ø bis 80 cm			Nach DIN 41092/3 für Ø bis 50 cm	
Trägheits- / Unwuchtmoment	Max. 0,250 Ncm s² / 100 Ncm				
Zeigergewicht Min.-Zeiger/Std.-Zeiger	140 g (ausgewuchtet) / 110 g			80 g (ausgewuchtet) / 50 g	
Zeigerwerkslänge in mm Zifferblattdicke bis max. mm	15,8 3,5	22,3 8	37,0 8	15,8 3,5	22,3 7
Richtmöglichkeiten	Von hinten seitlich			Von hinten	
Einsatzbereiche / Korrosionsprüfung	Innen- und Außenbereich / Korrosionsprüfung nach SS DIN 50021, Prüfdauer 6 h Schwitzwasser- Wechselklima nach SWF 0,25 DIN 50018 – 5 Zyklen				
Betrieb- und Lager-Temperaturbereich	-30 bis + 70 °C DIN 4006/3 und /4, Prüfdauer 24 h bei –30 °C, 12 h bei +70 °C			-20 bis + 60 °C DIN 4006/3 und /4, Prüfdauer 24 h bei –20 °C, 12 h bei + 60 °C	
Farbe	Weißgrau / RAL 9002				
Gewicht	180 g		190 g	140 g	