BÜRK MOBATIME

MOBATIME

MOBATIME Produkte für Rundfunk- und Fernsehanstalten

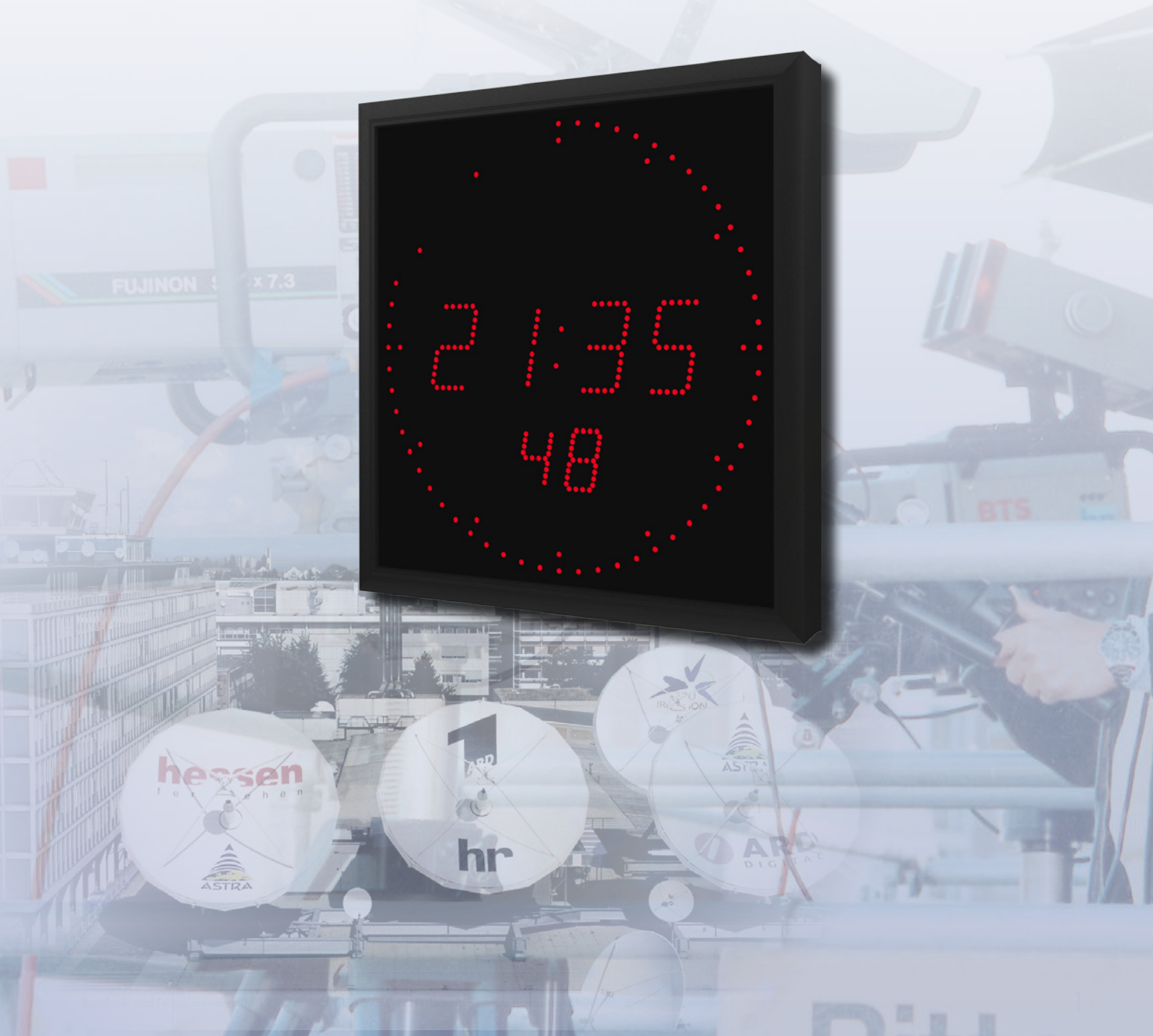

BÜRK – führend bei ZEITTECHNIK und ZEITDESIGN seit 150 Jahren

Die Firmengeschichte geht zurück bis auf das Jahr 1854. In diesem Jahr meldet sich Johannes Bürk aus Schwenningen mit „mathematischen Geräten“ zur Weltausstellung in Paris an und gründet dann 1855 die „Württembergische Uhrenfabrik“ BÜRK.

Neben den zunächst produzierten Wächterkontrolluhren entwickelt dann Richard Bürk, der das Unternehmen seit dem Tod seines Vaters Johannes leitet, im Jahr 1879 einen Arbeitszeitregistrierapparat. Diesem Gerät folgt dann 1897 ein Kartenapparat mit Abschneidevorrichtung.

Die „Württembergische Uhrenfabrik“ BÜRK Söhne schließt im Jahre 1900 einen Lizenzvertrag zur Herstellung von Kontrolluhren nach dem „Bundy-System“; die Firma „International Time Recording Co.“ (ITR) wird gegründet. Aus ITR wird 1911 durch den Zusammenschluss mit anderen Unternehmen die Firma „Computing Tabulating Recording“ (CTR), aus der später IBM („International Business Machines“) hervorgeht.

Im Jahre 1912 kommt die Bürk-Wächterkontrolluhr Universal Nr. 50 auf den Markt, die bis 1996 hergestellt wird. In den 20er Jahren beginnt auch die eigene Fertigung elektrischer Haupt- und Nebenuhren, die dem Namen „Bürk“ bis in die heutige Zeit einen hohen Bekanntheitsgrad verschafft.

1984 meldet die Württembergische Uhrenfabrik Bürk Söhne Konkurs an. Kienzle-Uhren führt den Betrieb zwar unter dem Namen „Bürk Zeitsysteme“ weiter, muss aber dann – seit 1989 dem Verbund der Dufa Deutsche Uhrenfabrik angehörend – hierdurch Ende 1996 gleichfalls Konkurs anmelden.

Aus der Firma „Bürk Zeitsysteme“ geht im Januar 1997 die BÜRK MOBATIME GmbH hervor. Gesellschafter sind der frühere Geschäftsführer des Unternehmens, Herr Dipl.-Wirt.-Ing. Michael Schoettle, sowie das Schweizer Traditionsunternehmen „Moser Baer AG“ mit Sitz in Sumiswald bei Bern. Die BÜRK MOBATIME GmbH erwirbt sämtliche Bürk-Markenrechte sowie – mit unveränderten Qualitätsmaßstäben – das Produktprogramm und führt die langjährigen Kundenbeziehungen und Vertriebspartnerschaften in vollem Umfang weiter.

1999 wird BÜRK MOBATIME erstmals Systemausrüster der Deutschen Bahn AG, nachdem zuvor bereits jahrelang Zeitdienstkomponenten geliefert wurden, und gewinnt weitere renommierte Projektkunden für komplexe Zeitdienstanlagen im Nah- und Fernverkehr.

Ab 2006 gibt es den neuen Produktbereich „Anzeige- und Informationstechnik“.

2008 wurde der Geschäftsbereich „Zeiterfassung / Stempeluhren“ ergänzt um Zeitwirtschaftssysteme für kleinere und mittlere Unternehmen.

In Ergänzung der gut am Markt etablierten Sportanzeigen wird der Produktbereich „Anzeige- und Informationstechnik“ in 2011 um ein breites Spektrum an Industrieanzeigen und Displays erweitert. IT-kompatible Zeitsysteme und NTP-Server/Clients gewinnen an Bedeutung.

In Verbindung mit der technologischen Stärke und Innovationskraft der international tätigen MOBATIME-Gruppe zählt die BÜRK MOBATIME GmbH heute zu den führenden Anbietern in der Zeitdiensttechnik und ist u.a. Exklusivlieferant der Deutschen Bahn AG.

ZEITSERVICE …

Beratung und Kundenbetreuung mit Fachkompetenz

Zeitdiensttechnik
Tel. +49 7720 85 35-21 und -28

Zeiterfassung und Zutrittskontrolle
Tel. +49 7720 85 35-23

Kundendienst und Service
Tel. +49 7720 85 35-41

Technische Leitung
Tel. +49 7720 85 35-40

Allgemeiner Kontakt
Tel. +49 7720 85 35-0
Fax. +49 7720 85 35-11
buerk@buerk-mobatime.de

Haus- und Postanschrift

BÜRK MOBATIME GmbH

Steinkirchring 46
D 78056 Villingen-Schwenningen

Geräuschreduzierte Innenuhren für die Studioumgebung

Modellreihen STANDARD plus / MODERNA

Die robusten und formschönen Analoguhren mit Metallgehäuse der Modellreihen STANDARD plus (rund, ∅ 30 + 40 cm) und MODERNA (quadratisch, 30 x 30 cm) begleiten Sie zuverlässig durch den Alltag. Die vielseitigen Uhren eignen sich für alle Anwendungen im Innenbereich - sie sind sehr einfach und flexibel einsetzbar. Durch die integrierte Geräuschdämmung eignen sich die eleganten Uhren besonders für Orte, an denen eine möglichst geringe Lärmbelastung Priorität hat, z.B. Radio- und Fernsehstationen sowie Tonstudios. Die Uhren sind so geräuscharm, dass sogar hochempfindliche Mikrofone nicht gestört werden.
Die Geräuschdämmungen wurde in Zusammenarbeit mit dem Institut für Rundfunktechnik (IRT) in München speziell für minimale Lärmbelastung entwickelt, für Orte wie: • Radio- und Fernsehstationen • Tonstudios • Operationssäle • Ruheräume • Bibliotheken.

Tischuhr mit umlaufender Sekunde für Radio- und Fernsehstationen

Modellreihe DA18

DA.18.6 - Tischuhr

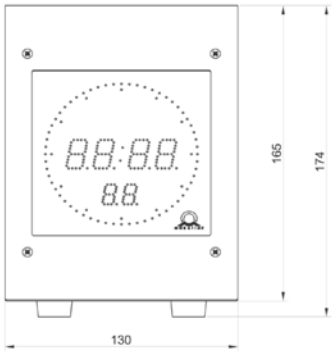

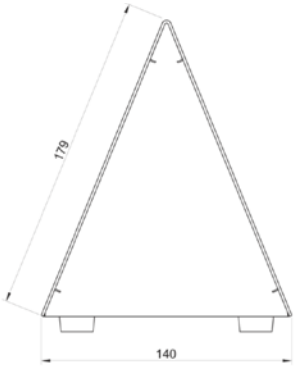

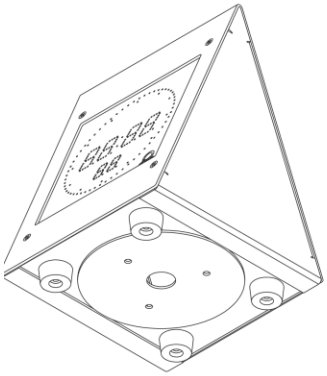

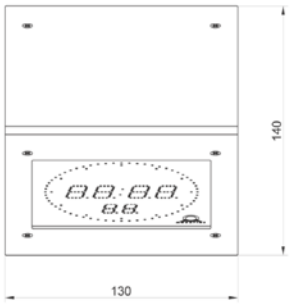

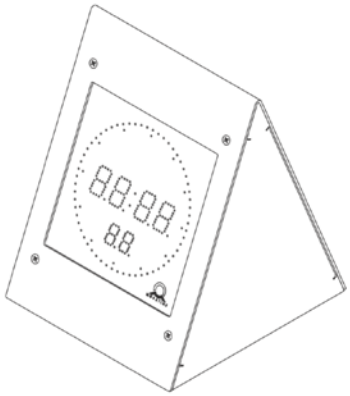

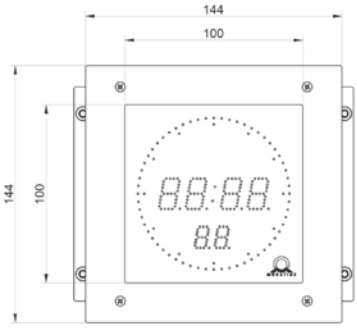

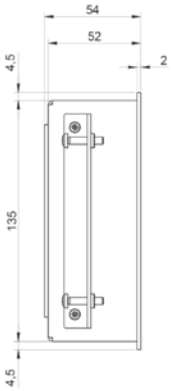

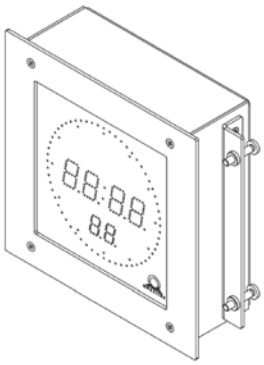

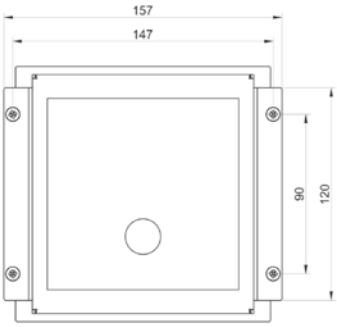

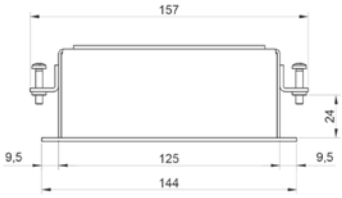

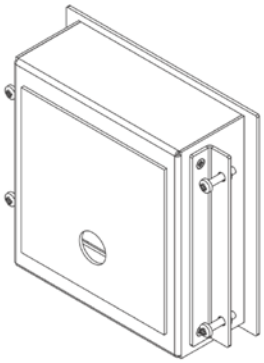

DA.18.6.F - Einbau-Variante

Digitaluhren mit umlaufender Sekunde für Radio- und Fernsehstationen

Modellreihe DA57 / DA45

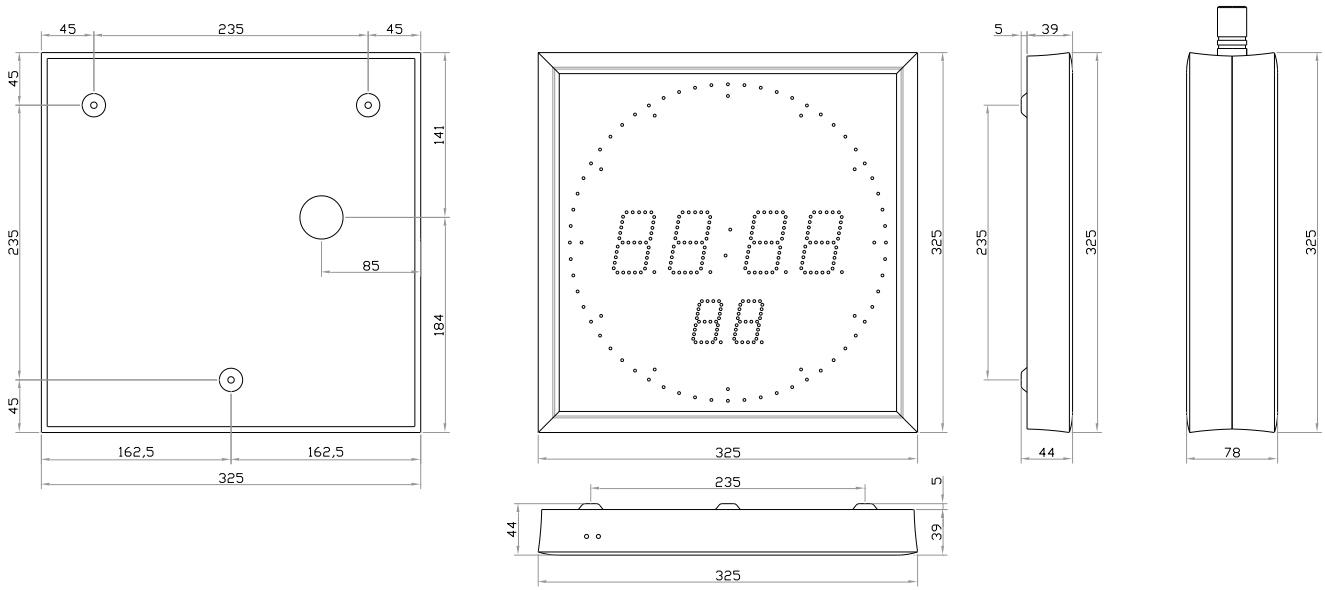

Die Modellreihe DA kommt hauptsächlich in Radio- und Fernsehstationen zum Einsatz, ist aber auch als Wanduhr in Büroräumen oder öffentlichen Gebäuden geeignet. Mit einer Zeichenhöhe von 57/38 mm bzw. 45/32 mm, dem reflexarmen Frontglas und den ultrahellen LED's garantiert diese Serie eine gute Lesbarkeit, aus verschiedenen Sichtwinkeln. Diese Modellreihe verfügt über mehrere, frei wählbare Betriebsarten: u.a. MOBA*Line*, Quarz, DCF 77, NTP Netzbetrieb, NTP Speisung über PoE uvm. Die sechsstellige Anzeige bietet: • LED-Zeichen in rot, grün, blau, gelb oder weiss • Ein- oder doppelseitige Anzeige • Aluminiumgehäuse schwarz- oder silber-eloxiert oder in beliebigem RAL-Ton • Wandmontage, Deckenabhängung oder Wandarmbefestigung • Optionen: Absetzbare Sensoren für Temperaturanzeige • Zusatzschnittstelle für RS 232, RS 485 und IRIG-B • Externes Bedienelement für Stoppuhr • Infrarot-Fernbedienung zur komfortablen Einstellung aller Funktionen, zur Inbetriebnahme sowie für die Stoppuhrfunktion.

Digitale Weltzeituhren und Zeitzonendisplays

Modellreihe 4700

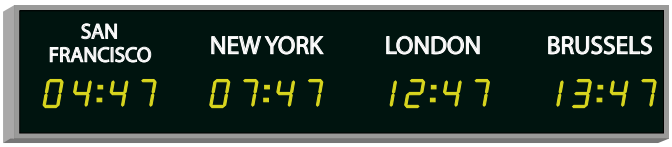

Diese Weltzeituhren für 2 bis max. 8 Zeitzonen mit Anzeigen in brillanten roten, grünen, gelben oder blauen LED-Anzeigen für Ableseentfernungen bis zu 60 m werden nach individuellen Kundenwünschen gefertigt, so z. B. mit der gewünschten Anzahl bzw. Auswahl von Zeitzonen, sowie Ortsangaben gemäß Kundenspezifikation. Die Ausführung NIL verfügt über programmierbare LED-Ortsangaben (individuelle, kundenseitige Anpassung möglich). Alle Uhren verfügen über individuell wählbare Betriebsarten, u.a.:
• "Stand-alone"-Betrieb auf Quarzbasis oder mit externem DCF *77*- Funk- oder GPS- Empfänger • Nebenuhrbetrieb, gesteuert durch selbstrichtende MOBA*Line*-Technik, eine übergeordnete lokale oder spezielle Weltzeithauptuhr • Hochwertige Aluminium-Gehäusevarianten ermöglichen Wandmontage, Tafeleinbau, Dekkenabhängung oder Unterputzinstallation im Einbaugehäuse • Sensorgesteuerte automatische oder manuelle Helligkeitsregelung • Automatische Sommer-/Winter-Zeitumstellung • Infrarot-Fernbedienung zur komfortablen Einstellung aller Funktionen • Interne, selbstladende Batterie für Datenerhalt bei Stromausfall.

Digitale Zeitzonendisplays in Sonderausführung

Modellreihe TZ

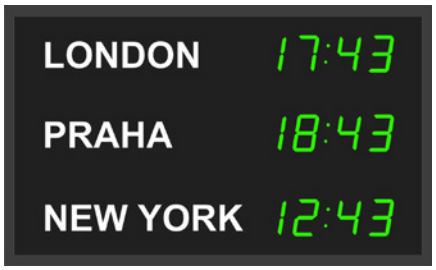

Individuelle, nach speziellen Kundenwünschen angefertigte Weltzeitanzeigen mit Anzeige von Std. / Min. oder Std. / Min. / Sek. – auch zusätzliche Datumsanzeigen in verschiedenen Formaten möglich. Rote, grüne, gelbe, blaue oder weiße 7-Segment- oder Matrix-Anzeigen, für den Innenbereich mit 2 - 8 Zeitzonen (auf Anfrage auch mehr Zeitzonen), die horizontal oder vertikal angeordnet werden können. Standard-Ziffernhöhen mit 57 oder 100 mm (andere Ziffernhöhen auf Anfrage). Synchronisation über Network Time Protocol (NTP), DCF 77 / GPS-Funkempfänger oder MOBA*Line*-Signal. Einstellung der individuellen Zeitzonenbezeichnungen (optional) und der Zeitzonen selbst erfolgt via LAN über die im Lieferumfang enthaltene Software IPC oder über Infrarot-Fernbedienung. Elegante, flache Aluminiumgehäuse, silber oder schwarz eloxiert (auf Wunsch auch in beliebigem RAL-Farbton), individuelle Gehäusebefestigungen möglich, Gehäuseschutzklasse IP40, Anschlussspannung: 230/240 VAC +/- 10%, 50/60 Hz.

Vielseitige Hauptuhr - ideal für kleinere bis mittlere Zeitdienstanlagen

EuroTime Center ETC

ETC 24 R (19")

ETC 24 für Wand- und Hutschiene

Technische Daten	ETC 24 / 24 R
Nebenuhrlinien	2
Nebenuhrlinien, einstellbar für 1 Minuten-, ½ Minuten-, 1 Sekunden-Impulse und DCF-Zeitcode	✓
Nebenuhrlinien einzeln umschaltbar Impuls- / MOBA*Line*	✓
Impulsspannung, polwechselnd	24 V MOBA*Line*
Ausgangsstrom Impuls, polarisiert, Summe aller Linien, Anzahl anschließbare Nebenuhren (bei 6 mA Last pro Uhr)	1.000 mA 160
Ausgangsstrom MOBA*Line*, Summe aller Linien, Anzahl anschließbaren Nebenuhren (bei 6 mA Last pro Uhr)	700 mA eff 110
Linienausgänge überlast- und kurzschlusssicher. Automatisches Nachstellen der Nebenuhren nach Überlast, Kurzschluss oder beliebig langem Netzausfall	✓
Schaltkreise	4
Wechselkontakte 230 VAC / 10 A	✓
Eingänge zur UND/ODER Verknüpfung zuweisbarer Kanäle, z.B. zum Anschluss eines Dämmerungsschalters	3
Schaltprogramme wochenzyklisch und/oder datumsabhängig	✓
Kapazität: 1.000 Schaltbefehle, bestehend aus Zeit, Funktion und Wochentag(e)	✓
Programmierung der Schaltprogramme an der Hauptuhr	✓
Programmierung der Schaltprogramme auf PC mit Software „Switch Editor" (Option), Download über serielle Schnittstelle (Steckbuchse auf Frontplatte)	✓
DCF 77 – Zeitsignalausgang (Current Loop passiv)	✓
Bedienung	
Menügeführte Bedienung mit alphanumerischer, 4-zeiliger, hintergrundbeleuchteter Anzeige und numerischer Tastatur	✓
Externe Zeitreferenz	
DCF 77–Zeitsignalempfänger anschließbar (Current Loop, z.B. AD 450)	✓
GPS-Zeitsignalempfänger anschließbar (Current Loop, z.B. GPS 3148, 4500)	✓
RS 422 Schnittstelle z. Anschl. eines GPS 3048 Zeitsignalempfängers (NMEA, TSIP)	✓
Potentialfreier Schließkontakt zur Signalisierung von Störungen und Alarmen	✓
Maße: 19"-Rackeinbau (ETC..R), 2 Höheneinheiten, B x H x T mm	483 x 88 x 80
Maße: Kombigehäuse f. Wand- und Hutschienenmont. (ETC ..), B x H x T mm	202 x 145 x 64
Betriebstemperatur, max 95% rel. Feuchte, nicht kondensierend	0 bis 50 °C
Speisespannung/Leistungsaufnahme	85 bis 250 VAC 50/60 Hz max. 60 VA
DC-Speisung 22 .. 30 V (anstelle Netzspeisung)	< 2 A
Batterie-Paket (Option) 2,3 Ah/24 V	✓

Distributed Time System DTS – das neue NTP-basierte Zeitverteilungssystem mit integrierten Uhrenlinien

DTS 4801/4802/4806.masterclock

Die Lösung zur Verknüpfung von bestehender Uhrentechnik mit neuer NTP-Technik.

Technische Daten		4801	4802	4806
Zeitsignal-Ausgänge	MOBA*Line*- oder Impulslinie oder DCF-Modus (6 verschiedene Modi einstellbar) oder kombinierte DCF-Impuls-Nebenuhrlinien (DCF-Imp) - dies erlaubt den gleichzeitigen Betrieb von herkömmlichen Minuten-Impulsuhren und selbstrichtendenen DCF-Aktivuhren	1	2	6*
	Ausgangsstrom Impuls, polarisiert, Summe aller Linien	1.000 mA	1.000 mA	6.000 mA
	Anzahl anschließbare Nebenuhren (bei 6 mA Last pro Uhr)	160	160	1.000
	Ausgangsstrom MOBALine, Summe aller Linien	700 mA	700 mA	4.200 mA
	Anzahl anschließbare Nebenuhren (bei 6 mA Last pro Uhr)	110	110	700
	Minimal- und Maximalstromwerte einstellbar (Alarm wenn Grenzwerte über- bzw. unterschritten)	✓	✓	✓
	NTP/SNTP (Server)	✓	✓	✓
	NTP-Nebenuhrenlinie mit Zeitzonenserverfunktion	✓	✓	✓
	RS 485-Uhrenlinie zum Anschluss von bis zu 31 Geräten (DC-Series, SU 190, DMU 140...)	✓	✓	✓
	DCF Zeitcodeausgang (Current Loop passiv) oder Pulsausgang	✓	✓	✓
	IRIG, AFNOR, DCF-FSK: Ri < 600 Ohm (Linie auf MOBA*Line* konfiguriert)	Option		
	Serieschnittstelle RS 232/485, serielle Telegramme progrmmierbar durch Skriptfile	RS 232 /485	RS 232	RS 232
Netzwerkdienste	NTP-Client	✓	✓	✓
	NTP-Server, max. Anzahl von NTP- und SNTP-Client-Anfragen: typisch 250 Anfragen/Sek.	✓	✓	✓
	SNMP V1, V2c, V3 (get, put, notification, trap) mit MD5-Authentifizierung und DES-Verschlüsselung	✓	✓	✓
	E-Mail für Alarmmeldungen (2 Adressen möglich)	✓	✓	✓
	DATE, TIME, FTP (für Update)	✓	✓	✓
	Zeitsynchronisation und Überwachung durch MTC (Master Time Center)	✓	✓	✓
Netzwerkschnittstelle	10BaseT / 100BaseTX (IEEE 802.3), Anschluss RJ45	✓	✓	✓
	Auto-Negotiation / manuell, IPv4 / IPv6	✓	✓	✓
IP-Konfiguration	DHCP, statische IP	✓	✓	✓
Bedienung	Serielles Terminal via RS 232 (Frontseite, Sub-D 9p männlich)	✓	✓	✓
	Via LAN: Telnet oder SSH. Auch möglich mittels SNMP oder MOBA-NMS	✓	✓	✓
	USB-Anschluss für Software-Update, Service (Konfig.- und Log-Dateien abspeichern) oder Dateitransfer auf masterclock (z.B. Schaltprogramme, Telegrammdateien...)	✓	✓	✓
LED-Anzeigeelemente	Spannungsversorgung, Synchronisations-Status, LAN-Status, Alarm, DCF-Eingang	✓	✓	✓
Display	Anzeige für Statusinformationen: Zeit, Datum, IP, Alarm... (2 Zeilen mit je 16 Zeichen(4806:20))	✓	✓	✓
Ortszeit-Berechnung	Automatische, vorprogrammierte Sommerzeit-/Winterzeitumstellung Bis zu 80 vordefinierte Zeitzoneneinträge und 20 benutzerdefinierbare Einträge Jedem Ausgang kann eine eigene Zeitzone zugewiesen werden (UTC oder Lokalzeit)	✓	✓	✓
Genauigkeit	GPS (DCF-Eingang) zu NTP-Server:	typisch < +/- 0.5 ms		
	NTP-Client zu NTP-Server:	typisch < +/- 0.5 ms		
	GPS (DCF-Eingang) oder NTP-Client zu Uhrenlinien: (Details pro Ausgang im Manual)	typisch < +/- 0.5 ms		
	Zeitabweichung bei Ausfall der externen Zeitreferenz (bei 20°C +/- 5°C): (Nach mindestens 24 h Synchronisation von der Zeitreferenz) Bemerkung: Bei NTP-Synchronisation können die typischen Werte evtl. nicht erreicht werden, abhängig von z.B. Netzwerk-Topologie, Belastung usw	< +/- 0.1 Sek./Tag (< 1 ppm)		
Externe Zeitquelle	Externe NTP-/ SNTP-Server (4 NTP Quellen programmierbar) und / oder	✓	✓	✓
	DCF 7—7-Zeitsignalempfänger anschliessbar (Current Loop, z.B. DCF 4500) oder	✓	✓	✓
	GPS-Zeitsignalempfänger anschliessbar (Current Loop, z.B. GPS 4500	✓	✓	✓
4 Überwachungs-eingänge	Zum Anschluss externer Geräte / Kontolleingänge z.B. für externe Sensoren	✓	✓	✓
Alarmrelais	Potentialfreier Schliesskontakt zur Signalisierung von Störungen (offen -> Alarm)	✓	✓	✓
Speisung	AC-Eingang: 90 - 240 VAC / 50 - 60 HZ / max. 30 VA (typisch < 5 VA, ohne ext. Last)	✓	✓	✓
	DC-Eingang: 24 - 28 VDC / 1.5 A (28 V nötig für MOBALine)	✓	✓	✓
	DC-Ausgang: Nominal 28 VDC, max. 400 mA, zur Speisung von z.B. GPS 4500	✓	✓	✓
Abmessungen	19" Rack-Einbau, 1 Höheneinheit, L x H x T	483 x 44 x 125 mm		
Gangreserve	Keine interne aktive Gangreserve, Zeithaltung mit RTC für kurze Spannungsunterbrechungen	passiv		
Umgebungstemperatur	-5° bis +50°C, 10 - 90% relative Feuchtigkeit, nicht kondensierend	✓	✓	✓

Zeitfunkempfänger

DCF 4500 / GPS 4500

Zeitempfang mit modernster Technik: Atomuhr-genaue Zeit mit automatischer Sommer-/Winterzeit-Erkennung. Europaweit mit DCF 77-Funkempfänger, weltweit mit GPS-Zeitfunk-Empfänger (Global Positioning System). Hauptvorteil: Das drahtgebundene Signal ist permanent verfügbar.

Zeitfunkempfänger		DCF 4500	GPS 4500
Empfang	DCF 77	Europa	
	Satellit GPS		weltweit
Anschlusskabel	Ausführung	2-Draht	4-Draht
	Standard-Länge	10 m	10 m
	Max. Länge	200 m	200 m
Montageart		Wandmontage	Senkrecht, Sicht über den Horizont min. 90°
Schutzklasse		IP 65	IP 65
Abmessungen	B x H x T (mm)	86 x 80 x 86	86 x 80 x 86
Passend zu sämtlichen Hauptuhren und Uhrwerken des Produktprogrammes.		✓	✓

Das etwas andere Webinterface
MOBATime Network Management System

MOBA-NMS

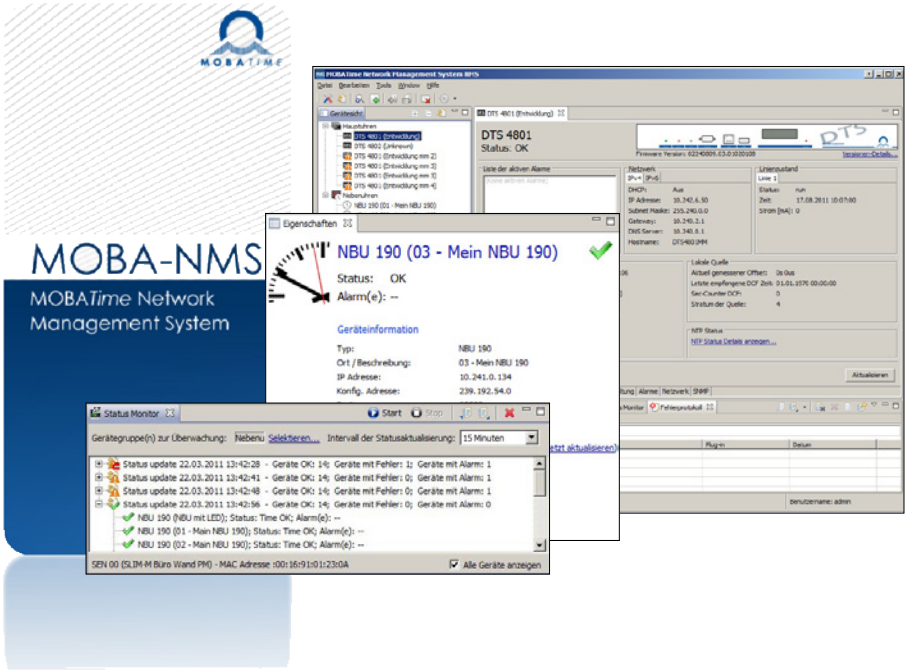

Die benutzerfreundliche Management Software MOBA-NMS erlaubt durch das intuitive Handling die gleichzeitige Verwaltung von bis zu 1.000 Netzwerk-Endgeräten. Die wichtigsten Funktionen der MOBATIME eigenen Software: • Automatische Geräteerkennung • Logische Gerätegruppen • Visualisierung verschiedenster Alarme und Fehler in der Geräteansicht, für eine schnellstmögliche Fehlerbehebung • Unterstützung bei der Fehlersuche durch Status Monitor bzw. Log-Funktionen • Senden von Gerätekommandos • Multicast- und Unicast-Kommunikation • IPv4 / IPv6 • Netzwerk Monitoring • Integrierte Benutzerverwaltung • SNMP-Management mit Alive Funktion • Überwachung und Update kompletter Gruppen

Technische Daten	Moba NMS
Master-Gerätetypen	DTS 4128/4132/4135/4136/4138/4148/4160/4210/4801/4802/4806, NTS
Slave-Gerätetypen	Analoge Uhrwerke: SAN / SEN 40, NBU 190, TREND NTP Digituhren: DA, DC, DK, DSC / DSC 100, ECO-DC, M-DC Zubehör: NCC, NMI, NPR, WTD , MOBA-STC
Unterstützte Sprachen	NMS: EN, DE (Online-Hilfe: EN, DE) Installer: EN, DE
Software-Umgebung	Windows (32 / 64 bit): 7, 8, 10 Windows-Server (32 / 64 bit): 2008, 2012, 2016 Linux: Übliche Distributionen (Ubuntu, …) Java SE Runtime Environment 8
Hardware-Umgebung	1 GHz-Prozessor, 1 GB RAM, Auflösung1024x768 (oder höher), 1 Netzwerk-Anschluss, IPv4/v6

ZEITSERVICE

Beratung und Kundenbetreuung mit Fachkompetenz

In unserem Kundenvertrieb (alle Produktbereiche) sind für Sie da:

Region Süd

PLZ-Gebiete 7xxx, 8xxx und 9xxx (sowie Luxemburg)
Jürgen Mauthe · Tel. 07720 / 85 35 – 21
E-Mail: juergen.mauthe@buerk-mobatime.de

Region Nord

PLZ-Gebiete 0xxx, 1xxx, 2xxx, 3xxx, 4xxx, 5xxx und 6xxx
Heiko Krüger · Tel. 07720 / 85 35 – 28
E-Mail: heiko.krueger@buerk-mobatime.de

Im Produktvertrieb (Zeiterfassung) steht Ihnen zur Verfügung:

Zeiterfassung und Handel

Sandra Allgaier · Tel. 07720 / 85 35 – 23
E-Mail: sandra.allgaier@buerk-mobatime.de

BÜRK MOBATIME GmbH

Steinkirchring 46 · D-78056 VS-Schwenningen
Tel. +49 7720 / 85 35 – 0 · Fax +49 7720 / 85 35 – 11
buerk@buerk-mobatime.de

www.buerk-mobatime.de